DEWALT®

ספיריט
יבואן רשמי

IL הוראות הפעלה

פטישון חשמלי



דגמים: D25144
D25143
D25134
D25133
D25033
D25032

www.DEWALT.com

ספיריט טולס בע"מ רחוב הרימון 12, פארק התעשיה מבוא כרמל
04-8405280 073-2430999 info@spirit-tools.co.il

ספיריט
יבואן רשמי

לקוחות יקרים,

'ספיריט טולס' היבואנית הרשמית של **DeWALT** בישראל,

מברכת אותך על שבחרת לרכוש מוצר איכותי זה.

◄ מצורפת חוברת הוראות הפעלה למוצר שרכשת.

◄ במידה ויהיו לך שאלות נוספות, ניתן לפנות אלינו, בכל אחת מדרכי ההתקשרות המופיעים בגב החוברת.

בברכה,

'ספיריט טולס' בע"מ

מסמכים זמינים באינטרנט

ניתן למצוא הצהרות תאימות (DoC) בכתובת:

www.2helpU.com/DoC

או בכתובת:

*www.2helpU.com/DoC/index/xxx

*לגישה ישירה, החלף את ה-"xxx" במספר הדגם של המוצר המופיע על גבי תווית הדירוג או האריזה. מדריך הוראות הצהרת תאימות (DoC) נתוני פליטת מוצר (PED): מידע על רעש, רטט ואבק (לא תקף לכל המוצרים)

אזהרה: קרא את כל אזהרות הבטיחות, ההוראות, האיורים והמפרטים במדריך זה, כולל סעיפי הסוללה והמטען המפורטים במדריך המקורי של הכלי או במדריך הסוללות והמטענים הנפרד.

ניתן לקבל מדריכי הוראות באמצעות פנייה לשירות הלקוחות

(פרטים מופיעים בגב המדריך).

אזהרה:

◄ אין להשתמש בכלי מבלי לקרוא את דף ההוראות.

אזהרה:

◄ למען ביטחונך האישי, אנא עיין בקפידה בהוראות השימוש וההפעלה. שמור על הוראות אלו לשימוש עתידי.

אזהרה:

◄ יש להשתמש במשקפי מגן ובמגיני שמיעה בעת השימוש בכלי העבודה.

אזהרה:

◄ יש להזין כלי עבודה חשמליים מרשת החשמל רק דרך מפסק מגן לזרם דלף, הפועל בזרם שאינו גדול מ-0.03 אמפר.

הערות:

◄ אפשר שמפסק המגן יהיה משותף לכמה מעגלים במתקן,

◄ יש לבדוק את תקינות מפסק המגן לפחות אחת לחודש באמצעות לחיץ הביקורת שלו.

אזהרה: יש לאחוז בכלי במשטחי האחיזה המבודדים בלבד בעת עבודה שבה האביזר עלול לפגוע במוליכי חשמל סמויים. מגע עם מוליך חי עלול לגרום לחלקי מתכת להיות חיים ולגרום להלם חשמלי.

הצהרת תאימות של האיחוד האירופי (EC)

הנחיית המכונות (Machinery Directive)

CE **פטישון D25032, D25033, D25133, D25134, D25143, D25144**

חברת DeWALT מצהירה כי מוצרים אלו המתוארים תחת **נתונים טכניים** עומדים בתקנים הבאים: EC, EN 62841-/2006/42 1:2015+A11:2022, EN IEC 62841-2-6:2020 .+ A11:2020

מוצרים אלה תואמים גם להנחיות EU/2014/30 ו-EU/2011/65. למידע נוסף, אנא צור קשר עם DEWALT בכתובת הבאה או עיין בגב המדריך. החום מטה אחראי על עריכת הקובץ הטכני ומצהיר הצהרה זו בשם חברת DeWALT.

Markus Rompel סגן נשיא הנדסה, PTE-Europe DeWALT, Richard-Klinger-Straße 11, 65510, Idstein, Germany 24.02.2023

הגדרות: קווי יסוד לבטיחות

ההגדרות להלן מתארות את חומרת כל מילת סימון. קרא את המדריך ושים לב לסמלים אלה:

סכנה: מציין מצב מסוכן באופן מיידי, אשר אם לא יימנע, **יסתיים במוות או בפציעה חמורה**.

אזהרה: מציין מצב מסוכן פוטנציאלית, אשר אם לא יימנע, **עלול להסתיים במוות או בפציעה חמורה**.

זהירות: מציין מצב מסוכן פוטנציאלית, אשר אם לא יימנע, **עשוי להסתיים בפציעה קלה או בינונית**.

שים לב: מציין נוהל שאינו קשור לפציעה, אשר אם לא יימנע, **עלול להסתיים בנזק לרכוש**.

סימנים נוספים:

סיכון להתחשמלות. סיכון לשריפה.

נתונים טכניים

נתון	יחידות	D25032	D25033	D25133	D25134	D25143	D25144
מתח	V	230	230	230	230	230	230
סוג		1/10	1/10	1/10	1/10	1	1/10
תדר	Hz	50	50	50	50	50	50
הספק כניסה	W	710	710	800	800	900	900
מהירות ללא עומס	min^{-1}	1550–0	1550–0	1500–0	1500–0	1450–0	1450–0
קצב אימפקט ללא עומס	bpm	5680–0	5680–0	5500–0	5540–0	5350–0	5350–0
אנרגיית הלימה בודדת (EPTA 05/2009)	J	2.0	2.0	2.6	2.8	3.0	3.0
טווח קידוח מקסימלי ב: פלדה/עץ/בטון	mm	13/30/22	13/30/22	13/30/26	13/30/26	13/30/28	13/30/28
מצבי אזמל (חציבה)		–	44	44	48	48	48
קיבולת קידוח בכוס בבלוקים	mm	50	50	50	65	65	65
מחזיק הכלי		SDS plus®	SDS plus®	SDS plus®	SDS plus®	SDS plus®	SDS plus®
קוטר צוואר הכלי	mm	43	43	43	54	54	54
משקל	kg	2.5	2.5	2.6	3.0	3.1	3.1

ערכי רעש ואימפקט (סכום וקטורי תלת-צירי) על פי תקן EN IEC 62841-2-6.

מדד	יחידות	D25032	D25033	D25133	D25134	D25143	D25144
L_{PA} (רמת לחץ קול נפלט)	dB(A)	91	91	92	93	92	92
L_{WA} (רמת עוצמת קול)	dB(A)	99	99	100	101	100	100
K_{WA} (אי-ודאות עבור רמת הקול הנתונה)	dB(A)	3	3	3	3	3	3
קידוח בבטון							
ערך פליטת אימפקט $a_{h,HD}$	m/s^2	14.9	14.9	16	18.1	17.3	17.3
אי-ודאות K	m/s^2	1.5	1.5	1.5	1.5	1.5	1.5
חציבה							
ערך פליטת אימפקט $a_{h,Cheq}$	m/s^2	–	15.3	15.4	17.4	16.5	16.5
אי-ודאות K	m/s^2	–	1.5	1.5	1.5	1.5	1.5

רמת פליטת הרטט ו/או הרעש המצוינת בדף זה נמדדה לפי תקן EN62841 וניתן להשתמש בה להשוואה בין כלים ולהערכה ראשונית של חשיפה.

אזהרה: רמת פליטת הרטט ו/או הרעש המוצהרת מייצגת את השימושים העיקריים של הכלי. עם זאת, שימושים שונים, אביזרים אחרים או תחזוקה לקויה עשויים לשנות את הפליטה ולהגדיל את החשיפה לאורך זמן העבודה.

הערכת רמת החשיפה לרטט ו/או רעש צריכה לקחת בחשבון גם זמנים שבהם הכלי כבוי או פועל ללא עבודה בפועל, דבר שעשוי להפחית את החשיפה הכוללת.

יש לנקוט באמצעי בטיחות להגנה מפני רטט ו/או רעש, כגון תחזוקת הכלי והאביזרים, שמירה על חום הידיים וארגון העבודה

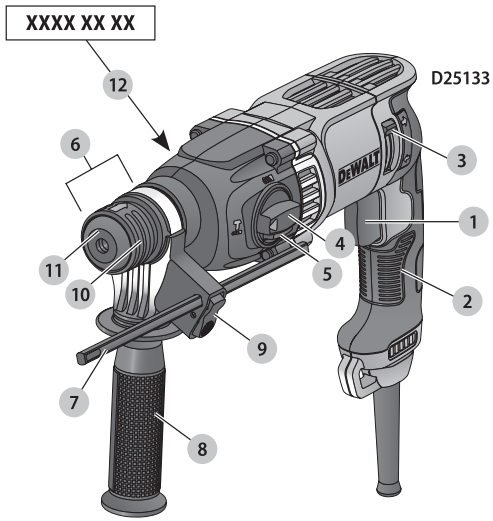

Fig. B

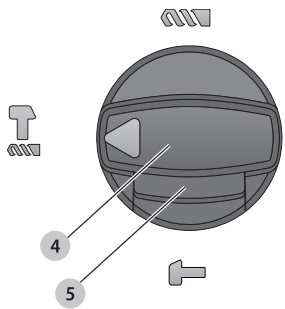

Fig. C

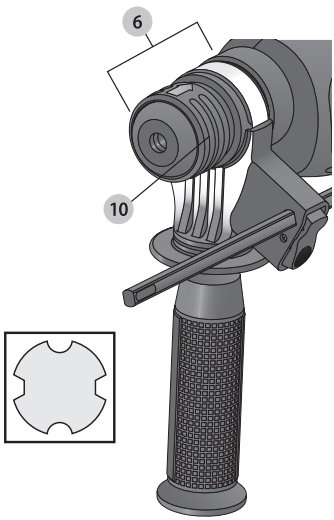

Copyright DEWALT

Fig. D

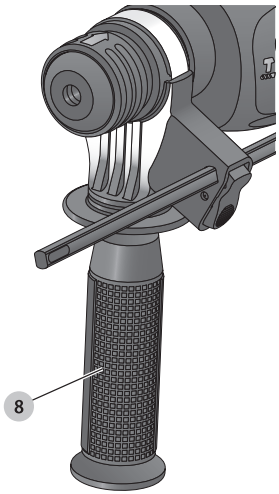

Fig. E

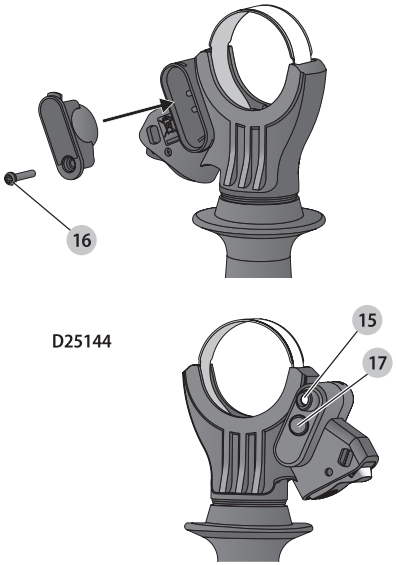

Fig. F

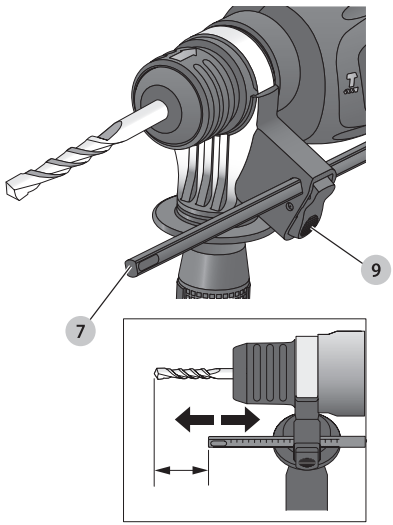

Fig. G

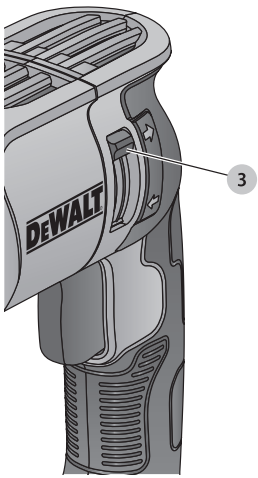

Fig. I

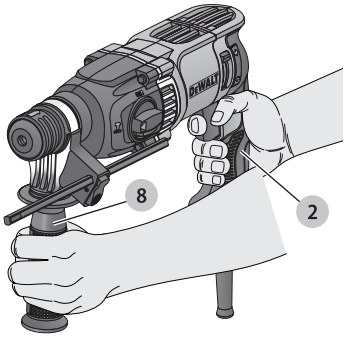

Fig. H

D25134
D25144

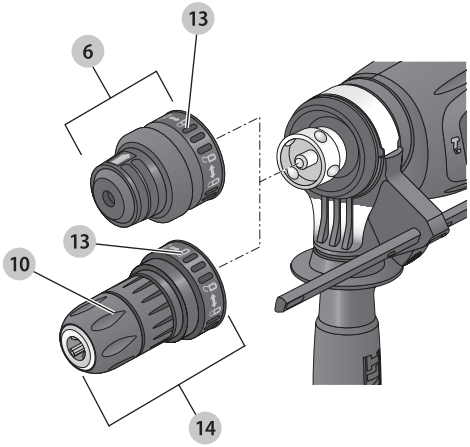

תיאור (איור A, E, H)

אזהרה: לעולם אל תשנה את כלי העבודה החשמלי או כל חלק ממנו. הדבר עלול לגרום לנזק או לפציעה אישית.

1. הדק מהירות משתנה
2. ידית אחיזה ראשית
3. ידית קדימה/אחורה
4. בורר מצבים
5. לחצן בורר מצבים
6. תפסנית (פוטר) SDS plus®
7. מוט כוונון עומק
8. ידית צד
9. לחצן מוט עומק
10. שרוול נעילה
11. כיסוי אבק
12. קוד תאריך
13. צוואון נעילה (D25134, D25144)
14. תפסנית ללא מפתח (D25134, D25144)
15. תאורת עבודה בידית הצד (D25144)
16. בורג דלת סוללה (D25144)
17. לחצן הפעלת תאורה (D25144)

שימוש מיועד

הפטישון D25032 תוכנן עבור קידוח מקצועי, קידוח באימפקט והברגה. הפטישונים D25033, D25133, D25134, D25143 ו-D25144 תוכננו עבור קידוח מקצועי, קידוח באימפקט, הברגה וחציבה קלה.

אין להשתמש בתנאי רטיבות או בנוכחות נוזלים או גזים דליקים. פטישונים אלו הם כלי עבודה חשמליים מסוג Heavy Duty. **אל** תאפשר לילדים לבוא במגע עם הכלי. נדרשת השגחה כאשר מפעילים חסרי ניסיון משתמשים בכלי זה.

◀מכשיר זה אינו מיועד לשימוש על ידי **ילדים קטנים או אנשים עם מוגבלויות** ללא השגחה.

◀מוצר זה אינו מיועד לשימוש על ידי אנשים (כולל ילדים) הסובלים מירידה ביכולות פיזיות, חושיות או מנטליות; חוסר ניסיון, ידע או מיומנות אלא אם כן הם תחת השגחה של אדם האחראי לבטיחותם. לעולם אין להשאיר ילדים לבד עם מוצר זה.

אזהרות בטיחות כלליות לכלי עבודה חשמליים

⚠ **אזהרה: קרא את כל אזהרות הבטיחות, ההוראות, האיורים והמפרטים המצורפים לכלי חשמלי זה.** אי מילוי כל ההוראות המפורטות להלן עלול לגרום להתחשמלות, שריפה ו/או פציעה קשה.

שמור את כל האזהרות וההוראות לעיון עתידי

המונח "כלי חשמלי" באזהרות מתייחס לכלי המופעל על ידי רשת החשמל (עם כבל) או לכלי המופעל על ידי סוללה (אלחוטי).

1) בטיחות באזור העבודה

א) **שמור על אזור העבודה נקי ומואר היטב.** אזורים מבולגנים או חשוכים מזמינים תאונות.

ב) **אין להפעיל כלי עבודה חשמליים באטמוספרות נפיצות, כגון בנוכחות נוזלים דליקים, גזים או אבק.** כלי עבודה חשמליים יוצרים ניצוצות שעלולים להצית את האבק או האדים.

ג) **הרחק ילדים ועוברי אורח בזמן הפעלת כלי חשמלי.** הסחות דעת עלולות לגרום לך לאבד שליטה.

2) בטיחות חשמלית

א) **תקעי הכלי החשמלי חייבים להתאים לשקע. לעולם אל תשנה את התקע בשום צורה. אל תשתמש במתאמים עם כלי עבודה חשמליים מוארקים.** תקעים שלא שונו ושקעים מתאימים יפחיתו את הסיכון להתחשמלות.

ב) **הימנע ממגע גוף עם משטחים מוארקים כגון צינורות, רדיאטורים, מקררים וכדומה.** קיים סיכון מוגבר להתחשמלות אם גופך מוארק.

ג) **אין לחשוף כלי עבודה חשמליים לגשם או לתנאי רטיבות.** מים הנכנסים לכלי חשמלי יגדילו את הסיכון להתחשמלות.

ד) **אל תתעלל בכבל. לעולם אל תשתמש בכבל לנשיאה, משיכה או ניתוק הכלי החשמלי. הרחק את הכבל מחום, שמן, קצוות חדים או חלקים נעים.** כבלים פגומים או מסובכים מגבירים את הסיכון להתחשמלות.

ה) **בעת הפעלת כלי חשמלי בחוץ, השתמש בכבל מאריך המתאים לשימוש חיצוני.** שימוש בכבל המתאים לשימוש חיצוני מפחית את הסיכון להתחשמלות.

ו) **אם הפעלת כלי חשמלי במיקום לח היא בלתי נמנעת, השתמש באספקה מוגנת באמצעות מפסק פחת (RCD).** שימוש ב-RCD מפחית את הסיכון להתחשמלות.

3) בטיחות אישית

א) **הישאר ערני, שים לב למה שאתה עושה והשתמש בשכל ישר בעת הפעלת כלי חשמלי. אל תשתמש בכלי חשמלי כשאתה עייף או תחת השפעת סמים, אלכוהול או תרופות.** רגע של חוסר תשומת לב בזמן הפעלת כלי עבודה חשמליים עלול להסתיים בפציעה אישית קשה.

ב) **השתמש בציוד מגן אישי. חבוש תמיד מגן עיניים.** ציוד מגן כגון מסכת אבק, נעלי בטיחות נגד החלקה, קסדה או מגני שמיעה המשמשים לתנאים המתאימים יפחיתו פציעות אישיות.

ג) **מנע התנעה לא מכוונת. ודא שהמתג נמצא במצב כבוי (OFF) לפני החיבור למקור מתח ו/או למארז הסוללות, לפני הרמת הכלי או נשיאתו.** נשיאת כלי עבודה חשמליים כשהאצבע שלך על המתג או חיבור לחשמל של כלי עבודה שהמתג שלהם פועל מזמינים תאונות.

ד) **הסר כל מפתח כוונון או מפתח ברגים לפני הפעלת הכלי החשמלי.** מפתח ברגים או מפתח שנשאר מחובר לחלק מסתובב של הכלי החשמלי עלול לגרום לפציעה אישית.

ה) **אל תנסה להגיע רחוק מדי (Overreach). שמור על עמידה נכונה ושיווי משקל בכל עת.** דבר זה מאפשר שליטה טובה יותר בכלי החשמלי במצבים בלתי צפויים.

ו) **התלבש בהתאם. אל תלבש בגדים רפויים או תכשיטים. הרחק את השיער והבגדים מחלקים נעים.** בגדים רפויים, תכשיטים או שיער ארוך עלולים להיתפס בחלקים נעים.

ז) **אם מסופקים התקנים לחיבור מתקני שאיבת אבק ואיסוף, ודא שהם מחוברים ומשמשים כראוי.** שימוש באיסוף אבק יכול להפחית סכנות הקשורות לאבק.

ח) **אל תאפשר למיומנות שנרכשה משימוש תכוף בכלים לגרום לך להפוך לשאנן ולהתעלם מעקרונות הבטיחות של הכלי.** פעולה רשלנית עלולה לגרום לפציעה קשה תוך שבריר שנייה.

4) שימוש ותחזוקה בכלי עבודה חשמליים

א) **אל תפעיל כוח על הכלי החשמלי. השתמש בכלי החשמלי הנכון ליישום שלך.** הכלי החשמלי הנכון יבצע את העבודה טוב יותר ובאופן בטוח יותר בקצב שבו הוא תוכנן לעבוד.

ב) **אל תשתמש בכלי החשמלי אם המתג אינו מדליק ומכבה אותו.** כל כלי חשמלי שלא ניתן לשלוט בו באמצעות המתג הוא מסוכן וחייב בתיקון.

ג) **נתק את התקע ממקור המתח ו/או הסר את מארז הסוללות, אם הוא נתיק, מהכלי החשמלי לפני ביצוע התאמות כלשהן, החלפת אביזרים או אחסון כלי עבודה חשמליים.** אמצעי בטיחות מונעים כאלה מפחיתים את הסיכון להתנעת הכלי החשמלי בטעות.

ד) **אחסן כלי עבודה חשמליים שאינם בשימוש הרחק מהישג ידם של ילדים ואל תאפשר לאנשים שאינם מכירים את הכלי החשמלי או את ההוראות הללו להפעיל את הכלי החשמלי.** כלי עבודה חשמליים מסוכנים בידיהם של משתמשים לא מיומנים.

ה) **תחזק כלי עבודה חשמליים ואביזרים. בדוק אם קיימת אי-התאמה או התפסות של חלקים נעים, שבירת חלקים וכל מצב אחר שעלול להשפיע על פעולת הכלי החשמלי. אם הכלי ניזוק, דאג לתיקונו לפני השימוש.** תאונות רבות נגרמות על ידי כלי עבודה חשמליים המתוחזקים בצורה לקויה.

ו) **שמור על כלי חיתוך חדים ונקיים.** כלי חיתוך המתוחזקים כהלכה עם קצוות חיתוך חדים הם בעלי סבירות נמוכה יותר להיתקע וקלים יותר לשליטה.

ז) **השתמש בכלי החשמלי, באביזרים ובביטים של הכלי וכו' בהתאם להוראות אלה, תוך התחשבות בתנאי העבודה ובעבודה שיש לבצע.** שימוש בכלי החשמלי לפעולות שונות מאלו המיועדות עלול להסתיים במצב מסוכן.

ח) **שמור על הידיות ומשטחי האחיזה יבשים, נקיים וחופשיים משמן וגריז.** ידיות ומשטחי אחיזה חלקלקים אינם מאפשרים טיפול בטוח ושליטה בכלי במצבים בלתי צפויים.

5) שימוש ותחזוקה בכלי נטען

א) **טען רק באמצעות המטען שצוין על ידי היצרן.** מטען המתאים לסוג אחד של מארז סוללות עלול ליצור סיכון לשריפה בשימוש עם מארז סוללות אחר.

ב) **השתמש בכלי עבודה חשמליים רק עם מארזי סוללות שיועדו לכך ספציפית.** שימוש בכל מארז סוללות אחר עלול ליצור סיכון לפציעה ושריפה.

ג) **כאשר מארז הסוללות אינו בשימוש, הרחק אותו מחפצי מתכת אחרים, כגון אטבי נייר, מטבעות, מפתחות, מסמרים, ברגים או חפצי מתכת קטנים אחרים שיכולים ליצור חיבור בין הדקים.** קיצור הדקי הסוללה יחד עלול לגרום לכוויות או לשריפה.

ד) **בתנאי שימוש לרעה, נוזל עלול להיפלט מהסוללה; הימנע ממגע. אם מתרחש מגע מקרי, שטוף במים. אם הנוזל בא במגע עם העיניים, פנה בנוסף לעזרה רפואית.** נוזל הנפלט מהסוללה עלול לגרום לגירוי או לכוויות.

ה) **אל תשתמש במארז סוללות או בכלי שניזוק או שונה.** סוללות פגומות או ששונו עלולות להפגין התנהגות בלתי צפויה שתסתיים בשריפה, פיצוץ או סיכון לפציעה.

ו) **אל תחשוף מארז סוללות או כלי לאש או לטמפרטורה מופרזת.** חשיפה לאש או לטמפרטורה מעל 130°C עלולה לגרום לפיצוץ.

ז) **פעל לפי כל הוראות הטעינה ואל תטען את מארז הסוללות או הכלי מחוץ לטווח הטמפרטורות המצוין בהוראות.** טעינה לא נכונה או בטמפרטורות מחוץ לטווח המצוין עלולה להזיק לסוללה ולהגדיל את הסיכון לשריפה.

6) שירות (Service)

א) **דאג לטיפול בכלי החשמלי שלך על ידי איש תיקון מוסמך המשתמש בחלקי חילוף זהים בלבד.** הדבר יבטיח שביטחון הכלי החשמלי נשמר.

ב) **לעולם אל תבצע שירות למארזי סוללות פגומים.** שירות למארזי סוללות צריך להתבצע רק על ידי היצרן או ספקי שירות מורשים.

אזהרות בטיחות לפטישון

◄**השתמש במגני שמיעה.** חשיפה לרעש עלולה לגרום לאובדן שמיעה.

◄**השתמש בידית/ות העזר, אם סופקו עם הכלי.** אובדן שליטה עלול לגרום לפציעה אישית.

◄**אחוז את כלי העבודה החשמלי במשטחי אחיזה מבודדים בעת ביצוע פעולה שבה אביזר החיתוך עלול לבוא במגע עם חיווט נסתר או עם הכבל שלו.** אביזר חיתוך הבא במגע עם חוט "חי" עלול להפוך חלקי מתכת חשופים של כלי העבודה החשמלי ל"חיים" ולגרום למפעיל התחשמלות.

הנחיות בטיחות בעת שימוש במקדחים ארוכים עם פטישונים

◄**התחל תמיד לקדוח במהירות נמוכה וכאשר קצה המקדח נמצא במגע עם משטח העבודה.** במהירויות גבוהות יותר, המקדח עלול להתכופף אם יתאפשר לו להסתובב בחופשיות מבלי ליצור מגע עם משטח העבודה, מה שיוביל לפציעה אישית.

◄**הפעל לחץ רק בקו ישיר עם המקדח ואל תפעיל לחץ מופרז.** מקדחים יכולים להתכופף ולגרום לשבירה או אובדן שליטה, מה שיוביל לפציעה אישית.

הנחיות בטיחות נוספות עבור פטישונים

◄**השתמש בכליבה (קליבה) או בדרך מעשית אחרת כדי לאבטח ולתמוך במשטח העבודה לפלטפורמה יציבה.** החזקת משטח העבודה ביד או כנגד גופך אינה יציבה ועלולה להוביל לאובדן שליטה.

◄**חבוש משקפי מגן או הגנת עיניים אחרת.** פעולות קידוח באימפקט גורמות לשבבים לעוף. חלקיקים עפים עלולים לגרום לנזק קבוע לעיניים. חבוש מסכת אבק או נשמית ליישומים המייצרים אבק. ייתכן שתידרש הגנת שמיעה עבור רוב היישומים.

◄**שמור על אחיזה איתנה בכלי בכל עת.** אל תנסה להפעיל כלי זה מבלי לאחוז בו בשתי הידיים. מומלץ להשתמש בידית הצד בכל עת. הפעלת כלי זה ביד אחת תגרום לאובדן שליטה. פריצה דרך חומרים קשים או היתקלות בהם, כגון מוטות זיון (רשתות ברזל), עלולה להיות מסוכנת גם כן. הדק את ידית הצד היטב לפני השימוש.

◄**אל תפעיל כלי זה לפרקי זמן ארוכים.** אימפקט הנגרם מפעולת הפטיש עלול להזיק לידיים ולזרועות. השתמש בכפפות כדי לספק ריפוד נוסף והגבל את החשיפה על ידי נקיטת תקופות מנוחה תכופות.

◄**אל תחדש מקדחים בעצמך.** חידוש מקדחים צריך להתבצע על ידי מומחה מוסמך. מקדחים שחודשו בצורה לא נכונה עלולים לגרום לפציעה. ניתן להשחיז מחדש רק אזמלים שחוקים מעט על ידי השחזה.

◄**אל תחמם את המקדח יתר על המידה (שינוי צבע) בזמן השחזת קצה חדש.** אזמלים שחוקים קשות דורשים חישול מחדש. אל תחשל ותחרוק את האזמל מחדש.

◄**חבוש כפפות בעת הפעלת הכלי או החלפת מקדחים.** חלקי מתכת נגישים בכלי ובמקדחים עלולים להתחמם מאוד במהלך הפעולה. שבבים קטנים של חומר שבור עלולים לפצוע ידיים חשופות.

◄**לעולם אל תניח את הכלי עד שהמקדח הגיע לעצירה מוחלטת.** חלקים נעים עלולים לגרום לפציעה.

◄**אל תכה במקדחים תקועים עם פטיש כדי לשחרר אותם.** רסיסי מתכת או שבבי חומר עלולים להשתחרר ולגרום לפציעה.

◄**ודא שהחומר הנקדח אינו מסתיר קווי חשמל או גז וכי מיקומם אומת מול חברות התשתית.**

◄**שמור על כבל החשמל הרחק מהמקדח המסתובב.** אל תלפף את הכבל סביב אף חלק בגופך. כבל חשמלי הכרוך סביב מקדח מסתובב עלול לגרום לפציעה אישית ואובדן שליטה.

◄**בעת עבודה מעל הרצפה, וודא שהאזור למטה פנוי.** חלקים נופלים עלולים לגרום לפציעות לעוברי אורח.

הפחתת החשיפה לאבק

לפני תחילת העבודה, בדוק את סיווג הסיכון של האבק שיווצר במהלך העבודה.

⚠ **אזהרה:** אבק יכול להזיק לבריאות. מגע או נשימה של חלק מהאבק שנוצר במהלך תהליך העבודה על ידי שימוש בכלי עבודה חשמלי ופעילויות בנייה אחרות מכיל כימיקלים, מינרלים או חלקיקים הידועים כגורמים לזיהומים בדרכי

הנשימה, תגובות אלרגיות, סרטן, מומים מולדים או נזק רבייתי אחר למשתמש או לעוברי אורח.

◀אבק כזה יכול להיווצר, למשל, בעבודה על עצים קשים כמו אשור או אלון, צבע על בסיס עופרת, על בטון, בנייה או אבנים המכילות קוורץ.

◀טיפול בחומר המכיל אסבסט יבוצע על ידי מומחים בלבד.

◀הקפד על התקנות הרלוונטיות במדינתך עבור החומרים עליהם תתבצע העבודה.

◀השתמש בשואב אבק או במערכת שאיבה עם דרגת הגנה מאושרת רשמית בהתאם לתקנות הגנת האבק המקומיות הרלוונטיות ומתאימה לחומר עליו תתבצע העבודה.

◀לכוד את חלקיקי האבק הנוצרים ישירות במקור והימנע מהצטברות באזור שמסביב. השתמש באביזרי שאיבה מתאימים למטרה זו.

אמצעים נוספים:

◀וודא שאזור העבודה מאוורר היטב.

◀חבוש נשמית המתאימה לסוג האבק הנוצר.

סיכונים שיוריים

למרות יישום תקנות הבטיחות הרלוונטיות והטמעת התקני בטיחות, לא ניתן להימנע מסיכונים שיוריים מסוימים. אלו הם:

◀פגיעה בשמיעה.

◀סיכון לפציעה אישית עקב חלקיקים עפים.

◀סיכון לכוויות עקב אביזרים המתלהטים במהלך הפעולה.

◀סיכון לפציעה אישית עקב שימוש ממושך.

בטיחות חשמלית

המנוע החשמלי תוכנן עבור מתח אחד בלבד. בדוק תמיד שאספקת החשמל תואמת למתח הנקוב על לוחית הדירוג.

כלי העבודה של DEWALT מצויד בבידוד כפול בהתאם לתקן EN62841; לכן אין צורך בחוט הארקה.

אזהרה: יחידות של 115V חייבות להיות מופעלות באמצעות שנאי בידוד חסין תקלות עם מסך הארקה בין הפיתול הראשוני למשני. אם כבל החשמל פגום, עליו להיות מוחלף רק על ידי חברת DEWALT או ארגון שירות מורשה.

החלפת תקע חשמל

(בריטניה ואירלנד בלבד) אם יש צורך בהתקנת תקע חשמל חדש:

◀השלך בבטחה את התקע הישן.

◀חבר את המוליך החום למסוף ה"חי" (Live) בתקע.

◀חבר את המוליך הכחול למסוף הניטרלי (Neutral).

אזהרה: אין לבצע חיבור למסוף ההארקה. פעל לפי הוראות ההתקנה המצורפות לתקעים באיכות טובה. נתיך (פיוז) מומלץ: 13A.

שימוש בכבל מאריך

אין להשתמש בכבל מאריך אלא אם הדבר נחוץ בהחלט. השתמש בכבל מאריך מאושר המתאים להספק הכניסה של המטען שלך (ראה **נתונים טכניים**). גודל המוליך המינימלי הוא 1.5 מ"מ²; האורך המקסימלי הוא 30 מטר. בעת שימוש בתוף כבל, פתח תמיד את הכבל לחלוטין.

תכולת האריזה

האריזה מכילה:

1 פטישון

1 ידית צד

1 מוט כוונון עומק

1 תפסנית ללא מפתח (D25134, D25144)

בדוק אם נגרם נזק לכלי, לחלקים או לאביזרים שייתכן שקרה במהלך ההובלה.

הקדש זמן לקריאה יסודית והבנה של מדריך זה לפני ההפעלה.

סימונים על הכלי

האיורים הבאים מוצגים על הכלי:

קרא את מדריך ההוראות לפני השימוש.

חבוש מגן אוזניים.

חבוש מגן עיניים.

קרינה גלויה. אל תביט ישירות אל האור.

מיקום קוד תאריך (איור A)

קוד תאריך הייצור (12) מורכב משנה בת 4 ספרות ולאחריה שבוע בן 2 ספרות, ומורחב בקוד מפעל בן 2 ספרות.

מצמד הגבלת מומנט

כל הפטישונים מצוידים במצמד הגבלת מומנט המפחית את תגובת המומנט המקסימלית המועברת למפעיל במקרה של היתקעות מקדח. תכונה זו גם מונעת מהתמסורת ומהמנוע החשמלי להיעצר. מצמד הגבלת המומנט כוון במפעל ולא ניתן לכוונון.

הרכבה והתאמות

⚠ אזהרה: כדי להפחית את הסיכון לפציעה אישית קשה, כבה את הכלי ונתק אותו ממקור המתח לפני ביצוע התאמות כלשהן או הסרה/התקנה של אביזרים נלווים. וודא שהדק ההפעלה נמצא במצב כבוי (OFF). התנעה מקרית עלולה לגרום לפציעה.

בחירת מצב ההפעלה (איור B)

ניתן להשתמש בכלי במצבי ההפעלה הבאים:

סמל	מצב
	**קידוח סיבובי:** להברגה ולקידוח בפלדה, עץ ופלסטיק.
	**קידוח באימפקט:** לפעולות קידוח בבטון ובנייה. **סיבוב מקדח:** מצב שאינו מיועד לעבודה, משמש רק לסיבוב אזמל שטוח למצב הרצוי.
	**חציבה בלבד (D25033, D25133, D25134, D25143, D25144):** ליישומי סיתות קל, חציבה והריסה. במצב זה הכלי יכול לשמש גם כמנוף לשחרור מקדח תקוע.

1. כדי לבחור את מצב ההפעלה, לחץ על לחצן בורר המצבים (5) וסובב את בורר המצבים (4) עד שיצביע על הסמל של המצב הנדרש.
2. שחרר את לחצן בורר המצבים ובדוק שבורר המצבים נעול במקומו.

⚠ אזהרה: אל תבחר את מצב ההפעלה כאשר הכלי פועל.

קביעת מיקום האזמל (איור B)

ניתן לקבוע את מיקום האזמל ולנעול אותו במיקומים שונים.

1. לחץ על לחצן בורר המצבים (5) וסובב את בורר המצבים (4) עד שיצביע על מצב "סיבוב מקדח/קידוח באימפקט".
2. סובב את האזמל למיקום הרצוי.
3. העבר את בורר המצבים (4) למצב "חציבה בלבד".
4. סובב את האזמל עד שיינעל במקומו.

הכנסה והסרה של אביזרי SDS plus® (איור C)

כלי זה משתמש באביזרי SDS plus® (עיין באיור C לחתך של קנה מקדח SDS plus®). אנו ממליצים להשתמש באביזרים מקצועיים בלבד.

נקה ושמן את קנה המקדח.

הכנס את קנה המקדח לתוך מחזיק הכלי SDS plus® (6).

דחף את המקדח פנימה וסובב אותו מעט עד שייכנס לחריצים.

משוך את המקדח כדי לבדוק שהוא נעול כראוי. פונקציית האימפקט דורשת מהמקדח להיות מסוגל לנוע בצורה צירית מספר סנטימטרים כאשר הוא נעול במחזיק הכלי.

להסרת מקדח, משוך לאחור את שרוול הנעילה (10) ומשוך את המקדח החוצה.

⚠ אזהרה: חבוש תמיד כפפות בעת החלפת אביזרים. חלקי המתכת החשופים בכלי ובאביזר עלולים להתלהט מאוד במהלך ההפעלה.

התקנת ידית הצד (איור D)

ניתן להתקין את ידית הצד (8) כך שתתאים למשתמשים ימניים ושמאליים כאחד.

⚠ אזהרה: אל תשתמש בכלי ללא ידית הצד כשהיא מורכבת כראוי.

1. שחרר את ידית הצד.
2. **למשתמשים ימניים:** החלק את תפס ידית הצד מעל הצוואון מאחורי מחזיק הכלי, כאשר הידית פונה שמאלה. **למשתמשים שמאליים:** החלק את תפס ידית הצד מעל הצוואון מאחורי מחזיק הכלי, כאשר הידית פונה ימינה.
3. סובב את ידית הצד למיקום הרצוי והדק את הידית.

תאורת עבודה בידית הצד (איור E) - דגם D25144

לידית הצד בדגם D25144 יש תאורת עבודה (15). התאורה מופעלת על ידי סוללות ומופעלת באמצעות לחצן הפעלה/כיבוי (17). להחלפת סוללות התאורה (2 x CR2032):

1. הסר את בורג דלת הסוללה (16) כפי שמוצג באיור E.
2. החלף את הסוללה כאשר הקוטב החיובי פונה כלפי חוץ.
3. סגור את תא הסוללות והדק את הבורג.

הגדרת עומק הקידוח (איור F)

1. הכנס את המקדח הנדרש כפי שמתואר לעיל.
2. לחץ על לחצן מוט העומק (9) והשאר אותו לחוץ.
3. התאם את מוט כוונון העומק (7) דרך החור בתפס מעצור העומק.
4. כוון את עומק הקידוח כפי שמוצג.
5. שחרר את תפס מעצור העומק.

ידית כיוון סיבוב (קדימה/אחורה) (איור G)

ידית הקדימה/אחורה (3) משמשת לשינוי כיוון הסיבוב של הפטישון לצורך חילוץ ברגים או מקדחים תקועים במצב קידוח בלבד.

⚠ זהירות: בעת שינוי כיוון לשחרור מקדחים תקועים, היה מוכן למומנט תגובה חזק. לשינוי כיוון הפטישון לאחור, כבה אותו ויישר את ידית הקדימה/אחורה (3) עם החץ הצהוב המצביע לאחור. להעברת הידית לפעולה קדימה, כבה את הפטישון ויישר את ידית הקדימה/אחורה (3) עם החץ הצהוב המצביע קדימה.

התקנת מתאם תפסנית ותפסנית - אביזר אופציונלי

D25032, D25033, D25133, D25143

1. הברג את התפסנית על הקצה המוברג של מתאם התפסנית.
2. הכנס את התפסנית והמתאם המחוברים לתוך הכלי כאילו היו מקדח ®SDS plus סטנדרטי.
3. להסרת התפסנית, פעל כפי שמסירים מקדח ®SDS plus סטנדרטי.

⚠ אזהרה: לעולם אל תשתמש בתפסניות סטנדרטיות במצב קידוח באימפקט.

החלפת מחזיק הכלי ®SDS plus בתפסנית ללא מפתח (איור H)

D25134, D25144

1. סובב את צווארון הנעילה (13) למצב שחרור ומשוך את מחזיק הכלי (6) ®SDS plus החוצה.
2. דחף את התפסנית ללא מפתח (14) על הציר וסובב את צווארון הנעילה (13) למצב הנעילה. להחלפת התפסנית ללא מפתח במחזיק הכלי ®SDS plus, הסר תחילה את התפסנית ללא מפתח באותה דרך שבה הוסר מחזיק הכלי. לאחר מכן הנח את מחזיק הכלי באותה דרך שבה הונחה התפסנית הונחה, תוך הקפדה לסובב את צווארון הנעילה למצב הנעילה.

⚠ אזהרה: לעולם אל תשתמש בתפסניות סטנדרטיות במצב קידוח באימפקט.

החלפת כיסוי האבק (איור A)

כיסוי האבק (11) מונע חדירת אבק למנגנון. החלף מיד כיסוי אבק שחוק.

1. משוך לאחור את שרוול הנעילה (10) ומשוך את כיסוי האבק (11) החוצה.
2. התקן את כיסוי האבק החדש.
3. שחרר את שרוול הנעילה.

הפעלה

הוראות שימוש

⚠ אזהרה: הקפד תמיד על הוראות הבטיחות והתקנות הרלוונטיות.

⚠ אזהרה: אנו ממליצים על שימוש במפסק פחת עם זרם זליגה נקוב של 30mA או פחות.

⚠ אזהרה: כדי להפחית את הסיכון לפציעה אישית קשה, כבה את הכלי ונתק אותו ממקור המתח לפני ביצוע התאמות כלשהן או הסרה/התקנה של אביזרים נלווים. וודא שהדק ההפעלה נמצא במצב כבוי (OFF). התנעה מקרית עלולה לגרום לפציעה.

⚠ אזהרה:

- ◀הקפד תמיד על הוראות הבטיחות והתקנות הרלוונטיות.
- ◀היה מודע למיקום של צנרת וחיווט.
- ◀הפעל לחץ עדין בלבד על הכלי (כ-5 ק"ג). כוח מופרז אינו מאיץ את הקידוח אלא מפחית את

ביצועי הכלי ועלול לקצר את חיי הכלי.

◄אל תקדח או תבריג עמוק מדי כדי למנוע נזק לכיסוי האבק.

◄אחוז תמיד את הכלי בחוזקה בשתי הידיים והבטח עמידה יציבה (איור I). הפעל תמיד את הכלי כאשר ידית הצד מורכבת כראוי.

תנוחת ידיים נכונה (איור I)

⚠ **אזהרה:** כדי להפחית את הסיכון לפציעה אישית קשה, השתמש **תמיד** בתנוחת ידיים נכונה כפי שמוצג.

⚠ **אזהרה:** כדי להפחית את הסיכון לפציעה אישית קשה, אחוז **תמיד** בבטחה בציפייה לתגובה פתאומית.

תנוחת ידיים נכונה דורשת יד אחת על ידית הצד (8), והיד השנייה על ידית האחיזה הראשית (2).

הפעלה וכיבוי (איור A)

1. להפעלת הכלי, לחץ על הדק מהירות משתנה (1). הלחץ המופעל על הדק המהירות המשתנה קובע את מהירות הכלי.
2. להפעלה רציפה, לחץ והחזק את הדק המהירות המשתנה.
3. להפסקת הכלי, שחרר את המפסק.

קידוח באימפקט (איור A)

קידוח עם מקדח מלא

1. החזק לחוץ את לחצן בורר המצבים (5) ולאחר מכן העבר את בורר המצבים (4) למצב קידוח באימפקט.
2. הכנס את המקדח המתאים. **שים לב:** לקבלת התוצאות הטובות ביותר השתמש במקדחי וידיה (Carbide-tipped) באיכות גבוהה.
3. כוונן את ידית הצד (8) לפי הצורך.
4. במידת הצורך, הגדר את עומק הקידוח.
5. סמן את הנקודה שבה יש לקדוח את החור.
6. הנח את קצה המקדח על הנקודה והפעל את הכלי.
7. כבה תמיד את הכלי בסיום העבודה ולפני הניתוק מהחשמל.

קידוח עם מקדח כוס

1. החזק לחוץ את לחצן בורר המצבים (5) ולאחר מכן העבר את בורר המצבים (4) למצב קידוח באימפקט.
2. כוונן את ידית הצד (8) לפי הצורך.
3. הכנס את מקדח הכוס המתאים.
4. הרכב את המקדח המרכזי (מוביל) לתוך מקדח הכוס.
5. הנח את המקדח המרכזי על הנקודה ולחץ על הדק מהירות משתנה (1). קדח עד שהכוס חודרת לבטון לעומק של כ-1 ס"מ.
6. הפסק את הקידוח והסר את המקדח המרכזי. החזר את מקדח הכוס לחור והמשך בקידוח.
7. בעת קידוח דרך מבנה עבה יותר מעומק מקדח הכוס, שבור את גליל הבטון או הליבה שבתוך המקדח במרווחי זמן קבועים. כדי להימנע משבירה לא רצויה של בטון מסביב לחור, קדח תחילה חור בקוטר של המקדח המרכזי לאורך כל עובר המבנה. לאחר מכן קדח את החור המורחב עד מחצית הדרך מכל צד.
8. כבה תמיד את הכלי בסיום העבודה ולפני הניתוק מהחשמל.

קידוח סיבובי (איור A)

1. החזק לחוץ את לחצן בורר המצבים (5) ולאחר מכן העבר את בורר המצבים (4) למצב "קידוח סיבובי".
2. בהתאם לכלי שברשותך, פעל לפי אחת מההוראות הבאות:

◄**D25032, D25033, D25133, D25143:** התקן את מכלול מתאם התפסנית/תפסנית.

◄**D25134, D25144:** החלף את מחזיק הכלי ל-SDS plus® בתפסנית ללא מפתח.

3. המשך כפי שמתואר עבור קידוח באימפקט.

⚠ **אזהרה: לעולם אל תשתמש בתפסניות סטנדרטיות במצב קידוח באימפקט.**

הברגה (איור A)

1. החזק לחוץ את לחצן בורר המצבים (5) ולאחר מכן העבר את בורר המצבים (4) למצב קידוח סיבובי.
2. בחר את כיוון הסיבוב.
3. בהתאם לכלי שברשותך, פעל לפי אחת מההוראות הבאות:

◄**D25032, D25033, D25133, D25143:** הכנס את מתאם ההברגה המיוחד ל-SDS plus® לשימוש עם ביטים להברגה משושים.

◄**D25134, D25144:** החלף את מחזיק הכלי ל-SDS plus® בתפסנית ללא מפתח.

4. הכנס את ביט המברג המתאים. בעת הברגת ברגים בעלי ראש חריץ (Slotted) השתמש תמיד בביטים עם שרוול מוביל.
5. לחץ בעדינות על הדק המהירות המשתנה (1) כדי למנוע נזק לראש הבורג. בסיבוב לאחור (שמאלה), מהירות הכלי מופחתת אוטומטית להסרה קלה של ברגים.
6. כאשר הבורג בקו ישר (Flush) עם משטח העבודה, שחרר את הדק המהירות המשתנה כדי למנוע חדירה של ראש הבורג לתוך משטח העבודה.

סיתות וחציבה (איור A)

D25033, D25133, D25134, D25143, D25144

1. החזק לחוץ את לחצן בורר המצבים (5) ולאחר מכן העבר את בורר המצבים (4) למצב "חציבה בלבד".
2. הכנס את האזמל המתאים וסובב אותו ידנית כדי לנעול אותו במקומו.
3. כוונן את ידית הצד (8) לפי הצורך.
4. הפעל את הכלי והתחל בעבודה.
5. כבה תמיד את הכלי בסיום העבודה ולפני הניתוק מהחשמל.

⚠ אזהרה:

אל תשתמש בכלי זה כדי לערבב או לשאוב נוזלים דליקים או נפיצים בקלות (בנזין, אלכוהול וכו').

אל תערבב או תבחש נוזלים דליקים המסומנים בהתאם.

תחזוקה

כלי העבודה החשמלי של DEWALT תוכנן לפעול לאורך תקופת זמן ממושכת עם מינימום תחזוקה. תפעול משביע רצון מתמשך תלוי בטיפול נאות בכלי ובניקוי קבוע.

⚠ אזהרה: כדי להפחית את הסיכון לפציעה אישית קשה, כבה את הכלי ונתק אותו ממקור המתח לפני ביצוע התאמות כלשהן או הסרה/התקנה של אביזרים נלווים. וודא שהדק ההפעלה נמצא במצב כבוי (OFF). התנעה מקרית עלולה לגרום לפציעה.

◀מכונה זו אינה ניתנת לטיפול על ידי המשתמש. קח את הכלי לסוכן תיקון מורשה של DEWALT לאחר כ-40 שעות שימוש. אם מתרחשות בעיות לפני זמן זה, צור קשר עם סוכן תיקון מורשה של DEWALT.

◀הכלי יכבה אוטומטית כאשר פחמי המנוע שחוקים.

פחמי מנוע

חברת DEWALT משתמשת במערכת פחמים מתקדמת המפסיקה אוטומטית את פעולת המקדחה כאשר הפחמים נשחקים. דבר זה מונע נזק חמור למנוע. מכלולי פחמים חדשים זמינים במרכזי השירות המורשים של DEWALT. השתמש תמיד בחלקי חילוף זהים.

שימון

כלי העבודה החשמלי שלך אינו דורש שימון נוסף. יש לשמן באופן קבוע את האביזרים והתוספים המשמשים סביב חיבור ה-®SDS plus.

ניקוי

⚠ אזהרה: סכנת התחשמלות וסכנה מכנית. נתק את מכשיר החשמל ממקור המתח לפני הניקוי.

⚠ אזהרה: כדי להבטיח פעולה בטוחה ויעילה, שמור תמיד על מכשיר החשמל וחריצי האוורור נקיים.

⚠ אזהרה: לעולם אל תשתמש בממסים או בכימיקלים חריפים אחרים לניקוי החלקים הלא-מתכתיים של הכלי. כימיקלים אלה עלולים להחליש את החומרים המשמשים בחלקים אלה. השתמש במטלית לחה במים וסבון עדין בלבד. לעולם אל תיתן לנוזל כלשהו להיכנס לתוך הכלי; לעולם אל תטבול אף חלק של הכלי בנוזל. ניתן לנקות את חריצי האוורור באמצעות מברשת יבשה ורכה שאינה מתכתית ו/או שואב אבק מתאים. אל תשתמש במים או בתמיסות ניקוי כלשהן. חבוש מגן עיניים מאושר ומסכת אבק מאושרת.

אביזרים אופציונליים

⚠ אזהרה: מכיוון שאביזרים, שאינם אלה המוצעים על ידי DEWALT, לא נבדקו עם מוצר זה, שימוש באביזרים כאלה עם כלי זה עלול להיות מסוכן. כדי להפחית את הסיכון לפציעה, יש להשתמש רק באביזרים המומלצים על ידי DEWALT עם מוצר זה.

סוגים שונים של מקדחי ®SDS plus ואזמלים זמינים כאופציה. התייעץ עם המשווק שלך לקבלת מידע נוסף על האביזרים המתאימים.

הגנת הסביבה



!]סמל מיחזור[!]סמל איסוף פסולת[מוצרים/ סוללות ניתנים למיחזור, אך אם הם מסומנים בפח אשפה עם איקס, אין להשליך אותם עם פסולת ביתית רגילה. רוקן את הסוללות לחלוטין והפרד אותן, והפרד כל מקור אור מהמוצר במידת האפשר. באחריות המשתמש למחוק נתונים אישיים מהמוצר. לאחר מכן קח את הפסולת למרכז איסוף פסולת רשמי או לקמעונאי משתתף שלעיתים קרובות יקבל אותה ללא תשלום. יש להשליך אריזות בהתאם לקוד החומר המסומן. הוראות הפעלה ובטיחות צריכות להיזרק רק לאחר שהמוצר הרלוונטי אינו בשימוש עוד. אנא בדוק עם הקהילה המקומית/ הרשות המקומית שלך לקבלת הנחיות לניהול פסולת. למידע נוסף, בקר באתר **www.2helpU. com** וסרוק את קוד ה-QR שלמעלה.

®SDS plus ו-®SDS max הם סימנים מסחריים רשומים של Robert Bosch GmbH.

תעודת אחריות יבואן רשמי – ספיריט-טולס – Dewalt ישראל

אנו מודים לכם ושמחים שבחרתם לרכוש כלי מבית Dewalt. תעודה זו ניתנת לכם על ידי חברת ספיריט-טולס בע"מ, היבואן הרשמי של DEWALT בישראל. אנו מחויבים לספק לכם שירות מקצועי ואמין שיבטיח עבודה רציפה, בטוחה ויעילה עם הכלים שבחרתם.

מסלול 3 שנות אחריות:
להרחבת האחריות למסלול של 3 שנים, עליכם להיכנס ללינק הבא, ולמלא את פרטיכם בטופס האחריות באתר: www.dewalt-israel.co.il/warranty . לחלופין, תוכלו לסרוק את קוד ה–QR המופיע על גבי תעודת האחריות, אשר יוביל אתכם ישירות לאותו טופס רישום מקוון.
תנאי אחריות - מסלול 3 שנות אחריות
מסלול האחריות המורחב כולל אחריות למשך 3 שנים על הכלים הבאים:
• גופים של כלים נטענים (54V, 18V, 12V)
• לסוללות מסדרת POWER-STACK
שימו לב: מסלול אחריות זה אינו כולל מכשירי לייזר, סוללות מסדרות שאינן POWER-STACK, ומטענים וכלים חשמליים.
כיסוי האחריות:
האחריות מכסה פגמים בייצור וכן תקלות הנובעות משימוש סביר ונכון התואם להוראות היצרן.

מסלול 12 חודשי אחריות:
לקבלת 12 חודשי אחריות, יש למלא את הפרטים הנדרשים בטופס המופיע על גבי תעודת האחריות ולשלוח אותו אלינו במייל או בפקס, בצירוף העתק של חשבונית הרכישה (המייל והפקס מופיעים בתחתית טופס האחריות וגם באתר הרשמי).
תנאי אחריות - מסלול 12 חודשי אחריות
האחריות במסלול זה מקיפה מבחינת סוגי הכלים, והיא תינתן על כלים חשמליים, כלים נטענים, מכשירי לייזר, סוללות ומטענים.
כיסוי האחריות: האחריות מכסה פגמים בייצור וכן תקלות הנובעות משימוש סביר ונכון התואם להוראות היצרן.

האחריות אינה כוללת: (נוגע לכל מסלולי האחריות)
• נזקים שנגרמו משימוש לא נכון/בלתי סביר ולא בהתאם להוראות ההפעלה והבטיחות של היצרן.
• נזקים שנגרמו עקב אי-ביצוע תחזוקה שוטפת או טיפולים תקופתיים, בניגוד להנחיות המפורטות בהוראות היצרן.
• שברים שנוצרו כתוצאה משימוש לא נכון או נפילה של הכלי מגובה.
• נזקים וקורוזיה כתוצאה מחדירת מים.
• נזקים מתיקון או ניסיון תיקון אשר לא בוצע במעבדה מורשית מטעם היבואן.
• חלקים מתכלים כגון. להבים, סכינים, מסוריות, כבלי חשמל, פחמים וכדומה.
• תביעות הנובעות מהסכמי מכירה עם המוכר אשר מנוגדות לתנאי האחריות.

סיכום ואישור התקנון:
האחריות תיכנס לתוקף בתנאי שבוצעו כל הפעולות הנדרשות לפי אחד ממסלולי האחריות לא יאוחר מ-30 ימים מתאריך הרכישה. משלוח הכלי לתיקון הוא באחריות הקונה. תנאי האחריות המפורטים בתעודה זו מהווים סיכום קצר של תקנון האחריות המלא. לצפייה בתקנון האחריות המלא, יש להיכנס לאתר היבואן הרשמי. שימו לב כי שליחת פרטי העסקה בטופס שעל גבי תעודת האחריות (או מילויו המקוון) מהווה את אישורכם והסכמתכם לתנאי התקנון המלאים.

לינק לתקנון באתר:
www.dewalt-israel.co.il/warranty-terms
אנחנו כאן כדי לוודא שיש לכם את השקט הנפשי להתרכז במה שחשוב באמת, העבודה שלכם. מאחלים לכם עבודה מהנה לאורך שנים עם הכלי החדש.

הקפד לשמור על הוראות הבטיחות הנ"ל!

אזהרה:
שימוש לא נכון או אי מילוי אחר הוראות הבטיחות המתוארים בעלון זה, עלולים לגרום לפציעה קשה.

שם היצרן: Dewalt | יבואן: ספיריט-טולס בע"מ | כתובת: פארק התעשייה מבוא כרמל
| טלפון: 04-8405280 דוא"ל: Info@spirit-tools.co.il
פקס: 073-2430999 | מען למכתבים: ת.ד 409 יוקנעם עילית 2069236

www.spirit-tools.co.il Info@spirit-tools.co.il